EASYONE

5 EH - 7EH - 9EH

Hauteur de raccordement avec mini dôme [hauteur d'entrée des effluents réduite] - passage piétons

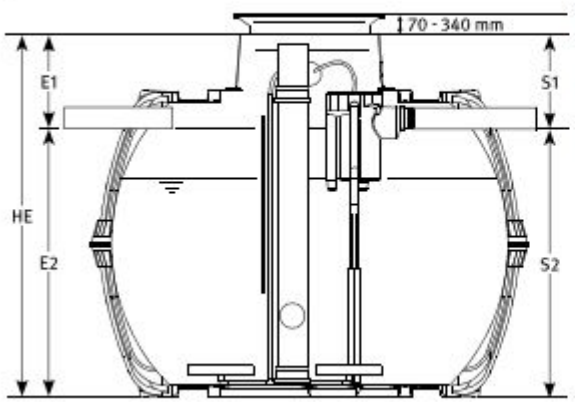

Capacité	5 EH* 3 750 L	7 EH* 4 800 L	9 EH* 6 500 L
Entrée E1 [mm]	470	495	495
Entrée E2 [mm]	1410	1615	1895
Sortie S1 [mm]	490	515	515
Sortie S2 [mm]	1390	1595	1875
Haut. d'enfouissement HE [mm]	1880	2110	2390

Le mini dôme permet de réduire la hauteur d'entrée des effluents dans la cuve (E1).
Attention ! Le mini dôme ne peut pas être utilisé pour une installation avec passage véhicules ou dans la nappe phréatique.
Les plans côtés sont disponibles sur notre site : **www.graf.fr**

Entrée standard sur le côté, possibilité d'entrée sur le dessus

Dimensions et poids	5 EH* 3 750 L	7 EH* 4 800 L	9 EH* 6 500 L
Longueur [mm]	2280	2280	2390
Largeur [mm]	1755	1985	2190
Poids [mm]	175	220	265

Hauteur de raccordement avec maxi dôme - passage piétons, véhicules ou camions

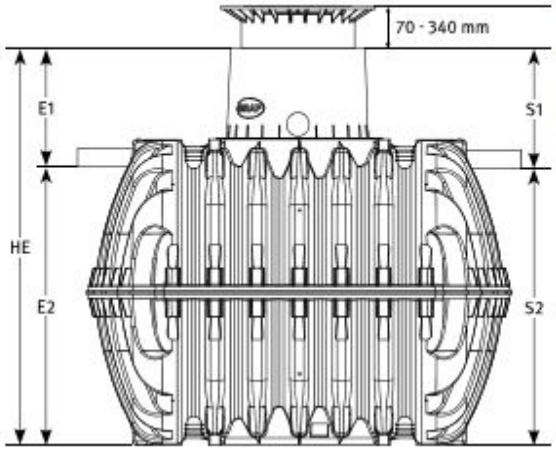

Capacité	5 EH* 3 750 L	7 EH* 4 800 L	9 EH* 6 500 L
Entrée E1 [mm]	790	815	815
Entrée E2 [mm]	1410	1615	1895
Sortie S1 [mm]	810	835	835
Sortie S2 [mm]	1390	1595	1875
Haut. d'enfouissement HE [mm]	2200	2430	2710

Entrée standard sur le côté, possibilité d'entrée sur le dessus
Les plans côtés sont disponibles sur notre site : **www.graf.fr**

EAURIZON

EASYONE

12 EH - 15 EH

Hauteur de raccordement avec mini dôme [hauteur d'entrée des effluents réduite] - passage piétons

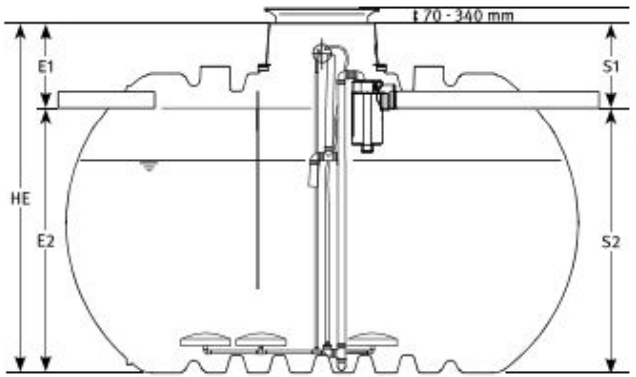

Capacité	12 EH* 8 500 L	15 EH* 10 000 L
Entrée E1 [mm]	575	575
Entrée E2 [mm]	1800	2000
Sortie S1 [mm]	575	575
Sortie S2 [mm]	1800	2000
Haut. d'enfouissement HE [mm]	2375	2575

Le mini dôme permet de réduire la hauteur d'entrée des effluents dans la cuve (E1).
Attention ! Le mini dôme ne peut pas être utilisé pour une installation avec passage véhicules ou dans la nappe phréatique.
Les plans côtés sont disponibles sur notre site : **www.graf.fr**

Entrée standard sur le côté, possibilité d'entrée sur le dessus

Dimensions et poids	12 EH* 8 500 L	15 EH* 10 000 L
Longueur [mm]	3500	3520
Largeur [mm]	2040	2240
Poids [mm]	380	455

(1) Hauteur de la base du dôme jusqu'à la surface du sol

(2) La hauteur de recouvrement maxi. peut être augmentée sous conditions (nous consulter)

Hauteur de raccordement avec maxi dôme - passage piétons, véhicules ou camions

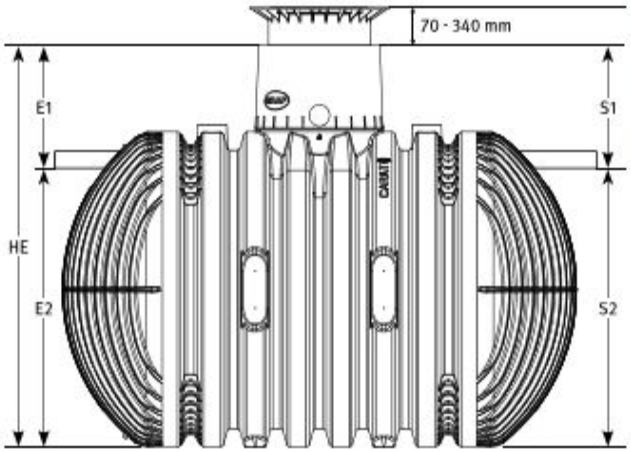

Capacité		12 EH* 8 500 L	15 EH* 10 000 L
Entrée E1 [mm]	mini.	895	895
Entrée E2 [mm]		1800	2000
Sortie A1 [mm]	mini.	895	895
Sortie A2 [mm]		1800	2000
Haut. d'enfouissement HE [mm]	mini.	2695	2895

Entrée standard sur le côté, possibilité d'entrée sur le dessus
Les plans côtés sont disponibles sur notre site : **www.graf.fr**

EAURIZON